KBK シリーズ

蒸気・高温水

ローコストスプリングリターン型電動ボール弁

Low Cost Type Spring Return Motor Valve

2WAY
スプリングリターン型
Spring Return Type

●スプリングリターン型のため、停電時の緊急遮断としてご使用いただけます。
●実績のあるKB1シリーズのアクチエーターを使用したローコスト型電動ボール弁です。
●Usable for emergency shutoff in case of power failure.
●Low-cost type motor valve actuator of KB1 series.

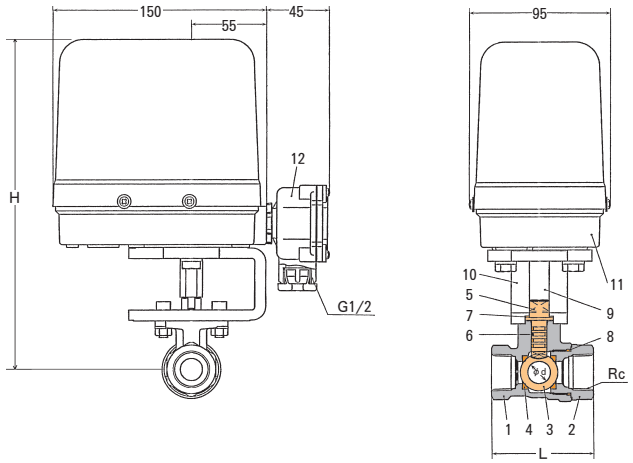

■ 配線図　Wiring Chart

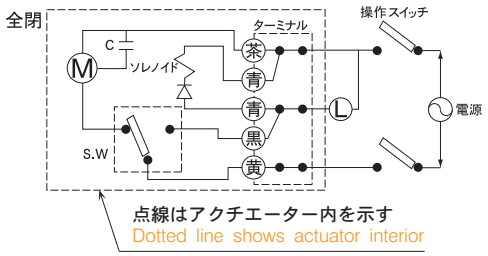

（注）一つのスイッチで複数駆動不可。
(Note) Disapprove plural drive with one switch.

■ 主要部品表　Main Parts List

No.	名　称 Name of Parts		材　質 Materials
1	ボデー	Valve Body	CAC406
2	エンドキャップ	End Cap	CAC406
3	ボール	Ball	SUS316
4	ボールシート	Ball Seat	PTFE
5	ステム（操作軸）	Stem	SUS303
6	Oリング	O Ring	FKM
7	スラストワッシャー	Thrust Washer	PTFE
8	Oリング	O Ring	FKM
9	出力軸	Shaft (Out Put)	S45C
10	ブラケット	Bracket	FCD
11	アクチエーター	Actuator	組立品
12	ターミナルボックス	Terminal Box	PBT

■ 共通仕様　Common Specification

項　目 Item		内　容 Description
流体	Fluid	蒸気　高温水 Steam Hot Water
流体温度	Fluid Temperature	MAX180℃
電源	Power Source	AC100V 50/60Hz、AC110V 50/60Hz or AC200V 50/60Hz、AC220V 50/60Hz
消費電力 50/60Hz	Power Consumption	起動時：160VA、保持時：8VA
開閉時間 50/60Hz	Open-Close Time	約2.5sec
保護形式	Protective Device	防滴型　Drip Proof
安全保護	Safety Protection	サーマルプロテクト　Thermal Protect
取付姿勢	Installation	鉛直±15°　A Coil Vertical ±15°
動作	Operation	通電時開型 Normally Closed
周囲温度・湿度	Ambient Temp. /Humidity	0～50℃　RH90%以下　RH90% or less
標準機能	Standard Feature	手動開閉、開側確認回路、ターミナルボックス Manual Operation, Open Verification Circuit Terminal Box
オプション	Option	開閉確認回路、開ランプ表示灯 黒アクチエーターカバー（FRP） Open-Close Verification Circuit, Open Indicator Lamp Black Actuator Covor（FRP）

■ 製品の型式記号　Model Type

K B K － S P － A S R □□ S J － B C

シリーズ　　口径　　オプション
無記号：青カバー（標準）
BC　：黒カバー

■ 仕様　Valve Specification

型　式 Model	接　続 Connection		最高圧力 [MPa] MAX Pressure		Cv値 Cv Value	寸　法 [mm] Dimensions			質　量 Weight [kg]
	口径 Size	形状 Type	使用圧力 Operating Pressure	締切差圧 Close off Rating		φd	L	H	
KBK－SP－ASR15SJ	1/2	ネジ込 Rc	1.0	1.0	14	12.5	66.0	235.0	4.1
KBK－SP－ASR20SJ	3/4				21	16.0	72.0	237.0	4.2
KBK－SP－ASR25SJ	1				33	21.0	80.0	244.0	4.5