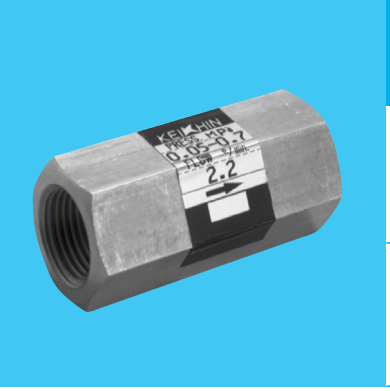

RSP シリーズ

水

ワッシャー式定流量弁

Constant Flow Control Valve

●ゴム（フローワッシャー）の弾性を利用して、一次側の圧力変動に関係なく二次側の流量を一定に保つバルブです。
●軽量コンパクトで機器組み込み用に最適です。
●Keep secondary flow rate constant regardless of primary pressure fluctuation utilizing rubber elasticity (flow washer).
●Suitable for built-in use due to light weight and compact design.

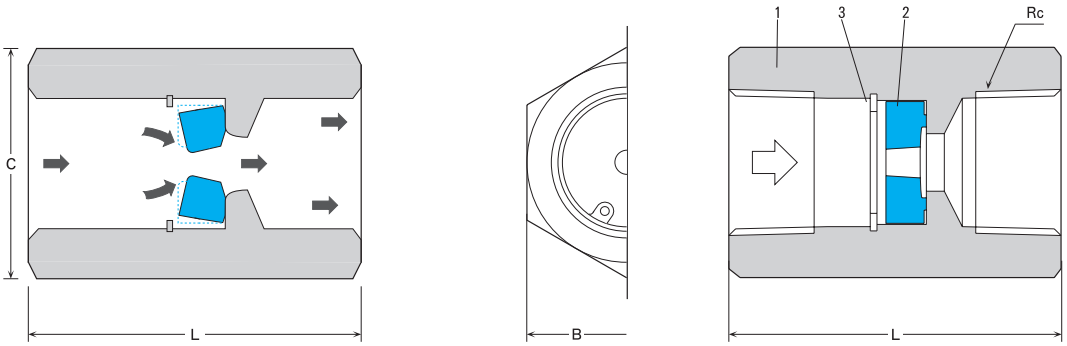

■ 主要部品表　Main Parts List

No.	名　称 Name of Parts		材　質 Materials
1	ボデー	Valve Body	C3604
2	フローワッシャー ※	Flow Washer	NBR or NR
3	ストップリング	Stop Ring	SUS304

※ 流量によって、材質が異なります。
※ Materials are different by flow quantity.

■ 共通仕様　Common Specification

項　目 Item		内　容 Description
流体	Fluid	水 Water
流体温度	Fluid Temperature	MAX35℃
流体精度	Flow rate Accuracy	±20%
オプション	Option	ボデー材質：SUS304 Body Materials：SUS304

■ 製品の型式記号　Model Type

R S P − □ □
口径

シリーズ
RSP ：ボデー材質 C3604
RSSP：ボデー材質 SUS304

■ 仕様　Valve Specification

型　式 Model	接　続 Connection 口径 Size	接　続 Connection 形状 Type	制御圧力差 Control Pressure Difference [MPa]	最高使用圧力 MAX Pressure	寸　法 [mm] Dimensions L	B	C	流　量 Flow [L/min]	質　量 Weight [kg]
RSP−12	3/8	ネジ込 Rc	0.05〜0.7	0.7	50	23	26.6	0.6 0.8 1.2 1.5 1.8 2.2 2.5 2.6	0.15
RSP−15	1/2				55	26	30	3.0 3.5 4.0 5.0 5.5 8.5 9.0	0.20

■ 注意事項　Precaution Statement

1．定流量弁の前後には、定流量弁と同じ口径の直管部を設けて下さい。
　一次側：口径×5［mm］以上、二次側：口径×10［mm］以上
2．ご使用状況や配管方法、ポンプ特性により、振動や騒音が生じる場合があります。
1．Set same size of straight run of pipe with constant flow valve in back and forth of it.
　Primary side→over Size×5［mm］　Secondary side→over Size×10［mm］
2．Vibrations and noise may occur by usage situation, piping configuration and pump characteristics.