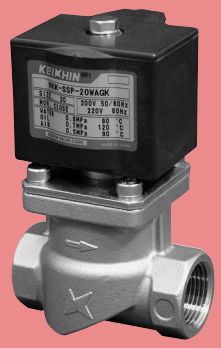

VKK-SSP シリーズ

水・油・空気

ステンレス製キック式電磁弁

Stainless Kick Pilot Type Solenoid Valve

2WAY

動作(Operation)：
通電時開型(Normally Closed)

●密閉シールが摺動して蒸気スケールや水垢の付着を防ぎます。

●Seal ring sleeve will protect valve from steam scale and fur.

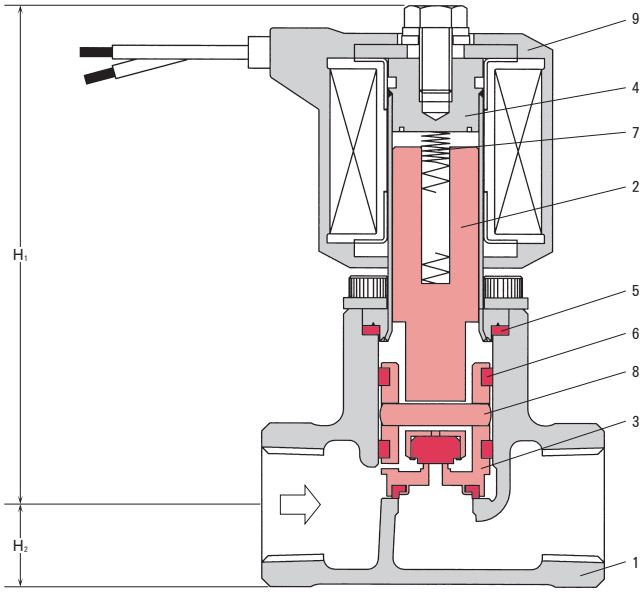

リード線型

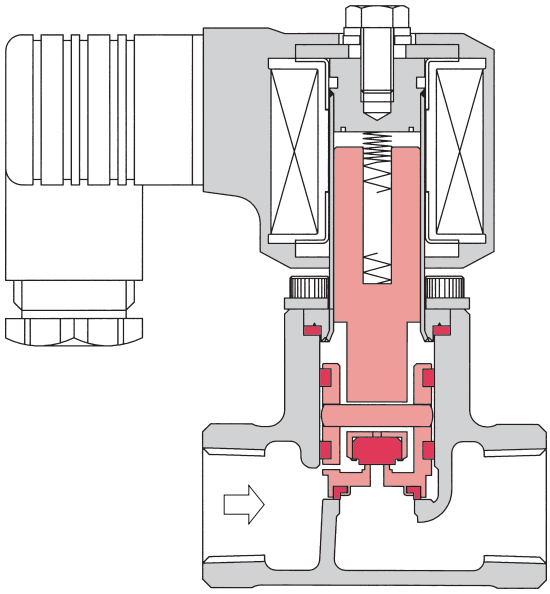

DIN端子箱型

■ 主要部品表　Main Parts List

No.	名　称 Name of Parts		材　質 Materials
1	ボデー	Valve Body	SCS13A
2	プランジャー	Plunger	SUS410＋FKM
3	メインバルブAss'y	Main Valve Ass'y	SUS304＋PTFE
4	パックレスAss'y	Packless Ass'y	SUS410＋SUS304
5	パックレスパッキン	Packless Packing	PTFE
6	シールリング	Seal Ring	XE-4（トニメタル）
7	プランジャースプリング	Plunger Spring	SUS304
8	平行ピン	Pin	SUS420
9	コイル	Coil	EIW

■ 共通仕様　Common Specification

項　目 Item		内　容 Description	
流体	Fluid	水　空気　ガス Water Air Gas	油 oil
流体温度	Fluid Temperature	MAX90℃	MAX120℃
電源	Power Source	AC100V 50/60Hz, AC110V 60Hz or AC200V 50/60Hz, AC220V 60Hz	
絶縁種別	Class	H class	
流体粘度	Fluid Viscosity	50mm²/s（50cst）	
取付姿勢	Installation	鉛直±90°　A Coil Vertical ±90°	
動作	Operation	通電時開型　Normally Closed	
周囲温度・湿度	Ambient Temp. / Humidity	0～50℃　RH90％以下	
オプション	Option	防滴、DIN端子箱 ランプ付DIN端子箱(サージキラー付) Drip-proof Type, DIN Joint Box Lamp Indicator DIN Joint Box(Surge Killer)	

■ 製品の型式記号　Model Type

V K K － S S P － □ □ W A G K M J

- V K K：シリーズ
- □ □：口径
- W A G：流体
  - W：水
  - A：油
  - G：空気・ガス
- K M J：オプション
  - M：防滴　J：DIN端子箱

■ 仕様　Valve Specification

型　式 Model	接　続 Connection 口径 Size	接　続 Connection 形状 Type	オリフィス Orifice φ[mm]	コイル Coil No.	使用圧力範囲 Pressure Range [MPa]	皮相電力 Apparent Power [VA±10％]	Cv値 Cv Value	寸　法 [mm] Dimensions L	寸　法 [mm] Dimensions H_1	寸　法 [mm] Dimensions H_2	質　量 Weight [kg]
VKK－SSP－15WAGK	1/2	ネジ込 Rc	13.8	1.5	W：0～0.8 A：0～0.7 G：0～0.5	36	3.5	63	94	15	0.8
VKK－SSP－20WAGK	3/4		25	2.0		45	6.7	74	107	17	1.5
VKK－SSP－25WAGK	1						8.0	88	107	21	1.7