MKⅡ・MKⅡ-FBシリーズ　水・油・空気

空気圧操作式ボール弁

Air Operating Ball Valve　—Double Acting—

●軽量コンパクト設計のローコスト空気圧操作弁です。
●耐触性の高いSCS14ボデーを採用し、装置組込に最適です。
●Low cost valve with light-weight and compact design.
●Adopt SCS14 body which is high corrosion resistance and it's suitable for built-in use.

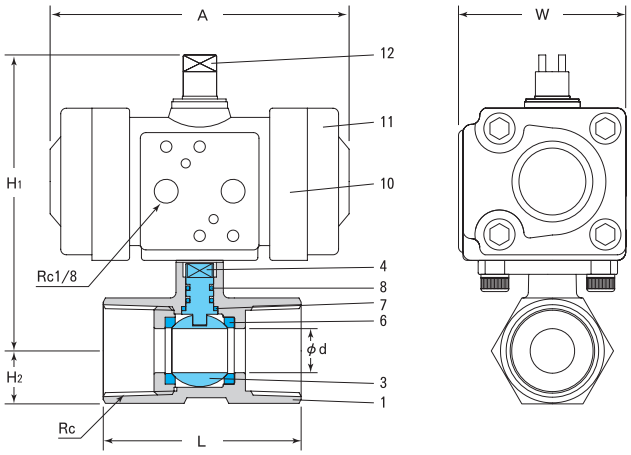

MKⅡシリーズ

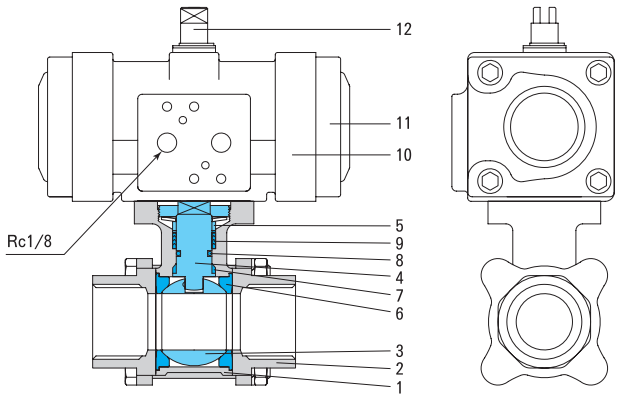

MKⅡ-FBシリーズ

■ 主要部品表　Main Parts List

No.	名称 Name of Parts		材質 Materials MKⅡ	MKⅡ-FB
1	ボデー	Valve Body	SCS14A	
2	エンドアダプター	End Adapter	–	SCS14A
3	ボール ※	Ball	SUS316 or SCS14A	
4	ステム	Stem	SUS316	
5	グランド	Gland	–	SUS304
6	ボールシート	Ball Seat	PTFE	
7	スラストワッシャー	Thrust Washer	PTFE	
8	Oリング	O-ring	FKM	
9	パッキン	Packing	–	PTFE
10	アクチエーター	Actuator	ADC12	
11	カバー	Cover	Nylon 30%GF	ADC12
12	スピンドル	Spindle	S45C	

※ 口径によって材質が異なります。
※ Materials are different by size.

■ 共通仕様　Common Specification

項目 Item		内容 Description
流体	Fluid	水　油　空気 Water　Oil　Air
流体温度	Fluid Temperature	0～80℃
使用圧力範囲	Pressure Range	0～1MPa
操作圧力	Operationg Pressure	0.4～0.7MPa
取付姿勢	Installation	自由　Universal
周囲温度	Ambient Temp	0～50℃
オプション	Option	電磁弁（AC100V、AC200V、DC24V） Solenoid Valve（AC100V, AC200V, DC24V）

■ 製品の型式記号　Model Type

M K Ⅱ － 0 5 D A － □ □ F B － S V － A 1 0 0

シリーズ
アクチェーターサイズ
口径
ボア径
無記号：レデュースドボア
FB　：フルボア
オプション
電磁弁
電源
A100：AC100V
A200：AC200V
D024：DC24V

■ 仕様　Valve Specification

動作 Acting	型式 Model	接続 Connection 口径 Size	形状 Type	Cv値 Cv Value	寸法 [mm] Dimensions φd	H1	H2	L	A	W	エアー供給口 Air Inlet	質量 Weight [kg]
複動 Double Acting	MKⅡ－02DA－8	1/4	ネジ込 Rc	1.5	5	91	8.5	39	86	55	Rc 1/8	0.7
	MKⅡ－02DA－10	3/8		2.2	7	92	9.5	44	86	55		0.7
	MKⅡ－02DA－15	1/2		4.7	9.2	91	12.5	57	86	55		0.8
	MKⅡ－03DA－20	3/4		10.0	12.5	93	16.0	59	99	55		0.9
	MKⅡ－05DA－25	1		12.3	15	107	19.0	71	108	60		1.1
	MKⅡ－10DA－32	1 1/4		20.4	20	122	24.5	78	138	72		2.1
	MKⅡ－10DA－40	1 1/2		30.0	25	128	27	83	138	72		2.3
	MKⅡ－10DA－50	2		64.8	32	133	32	100	138	72		2.6
複動 Double Acting	MKⅡ－05DA－8FB	1/4	ネジ込 Rc	4.8	11.5	111	23	63.5	108	60	Rc 1/8	1.3
	MKⅡ－05DA－10FB	3/8		8	12.5	111	23	63.5	108	60		1.3
	MKⅡ－05DA－15FB	1/2		18	15	111	23	75	108	60		1.2
	MKⅡ－10DA－20FB	3/4		27	20	130	26	80	138	72		2.0
	MKⅡ－10DA－25FB	1		43	25	140	29	90	138	72		2.4
	MKⅡ－20DA－32FB	1 1/4		80	32	159	34	110	187	90		4.3
	MKⅡ－20DA－40FB	1 1/2		130	38	166	38	120	187	90		5.1
	MKⅡ－20DA－50FB	2		220	50	175	47	140	187	90		6.4