VSPD-LN2M シリーズ

液体窒素

液体窒素用電磁弁

Cryogenic Solenoid Valve for Liquid Nitrogen

2WAY

動作(Operation)：
通電時開型(Normally Closed)

●液体窒素の使用に対応した信頼性の高い電磁弁です。

●High-reliable cryogenic solenoid valve for liquid nitrogen (LN_2).

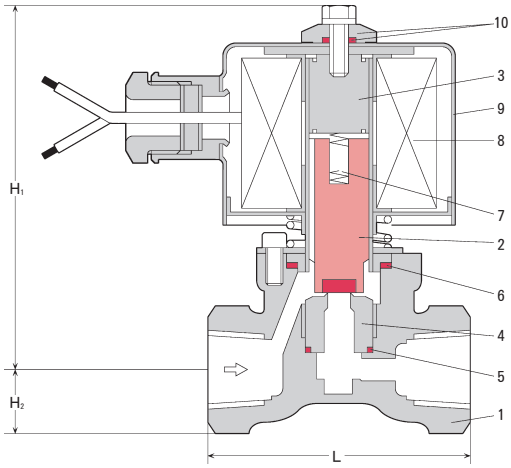

■ 主要部品表　Main Parts List

No.	名　称 Name of Parts		材　質 Materials
1	ボデー	Valve Body	CAC406
2	プランジャー	Plunger	SUS410＋PTFE
3	パックレスAss'y	Packless Ass'y	SUS410＋SUS304
4	バイパスシート	By-pass Seat	SUS304
5	バイパスシートパッキン	By-pass Seat Packing	PTFE
6	パックレスパッキン	Packless Packing	PTFE
7	プランジャースプリング	Plunger Spring	SUS304
8	コイル	Coil	PEW
9	コイルボンネット	Coil Bonnet	SPC＋塗装(Coating)
10	防滴部品	Drip Proof Parts	SUM22＋NBR

■ 共通仕様　Common Specification

項　目 Item		内　容 Description
流体	Fluid	液体窒素　Liquid Nitrogen (LN2)
流体温度	Fluid Temperature	−196℃
電源	Power Source	AC100V 50/60Hz, AC110V 60Hz or AC200V 50/60Hz, AC220V 60Hz
絶縁種別	Class	H class
流体粘度	Fluid Viscosity	50mm²/s (50cst)
取付姿勢	Installation	鉛直±90°　A Coil Vertical ±90°
動作	Operation	通電時開型　Normally Closed
周囲温度・湿度	Ambient Temp./Humidity	0～50℃　RH90%以下　RH90% or less
標準付属品	Standard Accessories	防滴　Drip-proof Parts

■ 製品の型式記号　Model Type

V S P D − 2 0 2 0 − □ □ L N 2 M

- シリーズ
- コイルサイズ　20：2.0 型
- オリフィス径　20：φ2　25：φ2.5　30：φ3　40：φ4　50：φ5　60：φ6
- 口径

■ 仕様　Valve Specification

型　式 Model	接　続 Connection 口径 Size	形状 Type	オリフィス Orifice φ[mm]	コイル Coil No.	使用圧力範囲 Pressure Range [MPa]	皮相電力 Apparent Power [VA±10%]	Cv値 Cv Value	寸　法[mm] Dimensions L	H_1	H_2	質　量 Weight [kg]
VSPD−2060−10LN2M	3/8	ネジ込 Rc	6.0	2.0	0～0.5	46 (常温時 at room temperature)	0.58	60	115	13	1.7
VSPD−2060−15LN2M	1/2							70	115	17	1.7
VSPD−2050−10LN2M	3/8		5.0		0～0.7		0.53	60	115	13	1.7
VSPD−2050−15LN2M	1/2							70	115	17	1.7
VSPD−2040−10LN2M	3/8		4.0		0～1.0		0.41	60	115	13	1.7
VSPD−2040−15LN2M	1/2							70	115	17	1.7
VSPD−2030−10LN2M	3/8		3.0		0～2.0		0.31	60	115	13	1.7
VSPD−2030−15LN2M	1/2							70	115	17	1.7
VSPD−2025−10LN2M	3/8		2.5		0～3.5		0.22	60	115	13	1.7
VSPD−2025−15LN2M	1/2							70	115	17	1.7
VSPD−2020−10LN2M	3/8		2.0		0～5.0		0.15	60	115	13	1.7
VSPD−2020−15LN2M	1/2							70	115	17	1.7