VHTD・VHT シリーズ

水・蒸気

高温・高圧用電磁弁

High Temperature, High Pressure Type Solenoid Valve

2WAY

動作(Operation)：
通電時開型(Normally Closed)

●250℃までの高温流体制御に好適です。

●Good for high temperature fluid control up to 250℃.

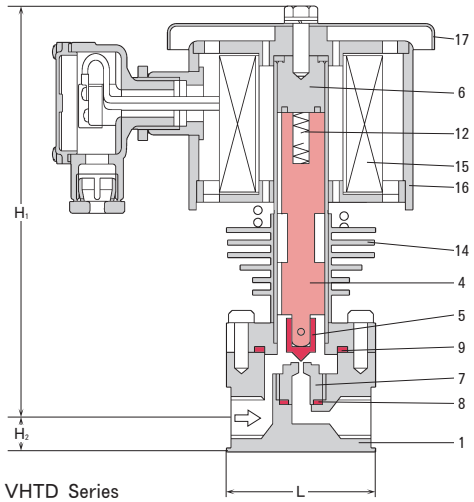

VHTD Series

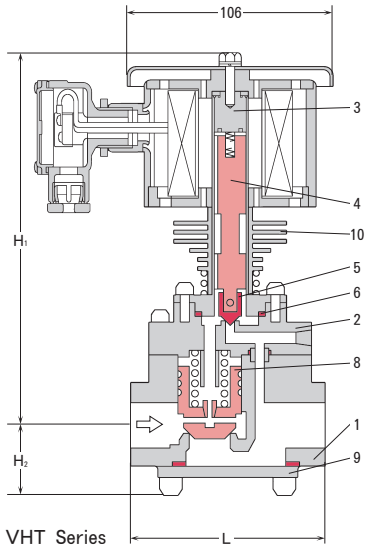

VHT Series

■ 主要部品表　Main Parts List

No.	名　称 Name of Parts		材　質 Materials VHTD	VHT
1	ボデー	Valve Body	SUS304	
2	バルブボンネット	Valve Bonnet	–	SUS304
3	ボトムカバー	Botom Cover	–	SUS304
4	プランジャー	Plunger	SUS410	
5	メインバルブAss'y	Main Valve Ass'y	–	SUS304+stelite
6	パックレスAss'y	Packless Ass'y	SUS410+SUS304	
7	バイパスシート	By-pass Seat	SUS304+stelite	–
8	バイパスシートパッキン	By-pass Seat Packing	PTFE	–
9	パックレスパッキン	Packless Packing	PTFE	
10	ボデーパッキン	Body Packing	–	PTFE
11	ボトムカバーパッキン	Bottom Cover Packing	–	PTFE
12	プランジャースプリング	Plunger Spring	SUS304	
13	メインバルブスプリング	Main Valve Spring	–	PTFE
14	フィン	Fin	C3602	
15	コイル	Coil	PEW	
16	コイルボンネット	Coil Bonnet	SPC+塗装(Coating)	
17	コイルカバー	Coil Cover	SPC+塗装(Coating)	

■ 共通仕様　Common Specification

項　目 Item		内　容 Description
流体	Fluid	水　蒸気　Water　Steam
電源	Power Source	AC100V 50/60Hz, AC110V 60Hz or AC200V 50/60Hz, AC220V 60Hz
絶縁種別	Class	H class
流体粘度	Fluid Viscosity	50mm²/s (50cst)
取付姿勢	Installation	鉛直±90°　A Coil Vertical ±90°
動作	Operation	通電時開型　Normally Closed
周囲温度・湿度	Ambient Temp./Humidity	0～50℃　RH90%以下　RH90% or less
オプション	Option	防滴、ターミナルボックス Drip-proof Type, Terminal Box

■ 製品の型式記号　Model Type

V H T D − □ □ S W U K J

シリーズ

口径

流体
W：水　S：蒸気

オプション
M：防滴　J：ターミナルボックス

■ 仕様　Valve Specification

型　式 Model	接　続 Connection 口径 Size	形状 Type	オリフィス Orifice φ[mm]	コイル Coil No.	最低作動差圧 Min.Operating Pressure ΔP [MPa]	使用圧力範囲 Pressure Range [MPa]	液体温度 Fluid Temperature [℃]	皮相電力 Apparent Power [VA±10%]	Cv値 Cv Value	寸　法 [mm] Dimensions L	H_1	H_2	質量 Weight [kg]
VHTD−8SWUKJ	1/4	ネジ込 Rc	3.5	2.0	0	0～3.5	250	48	0.35	60	160	13	5.7
VHTD−12SWUKJ	3/8									60	160	13	5.7
VHTD−15SWUKJ	1/2									60	160	16	5.7
VHTD−25SWUKJ-X	1									80	170	26	6.0
VHT−20SWUKJ	3/4	ネジ込 Rc	20.0	2.0	0.1	0.1～3.5	250	48	4.0	100	190	17	7.0
VHT−25SWUKJ	1									100	190	17	7.0

株式会社 ケイヒン
https://www.keihin-ve.co.jp/
TEL 045-453-1611
FAX 045-453-1619